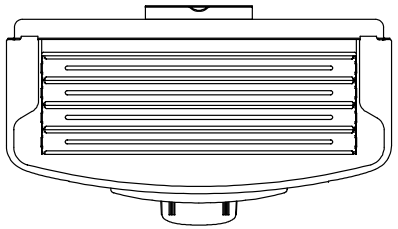

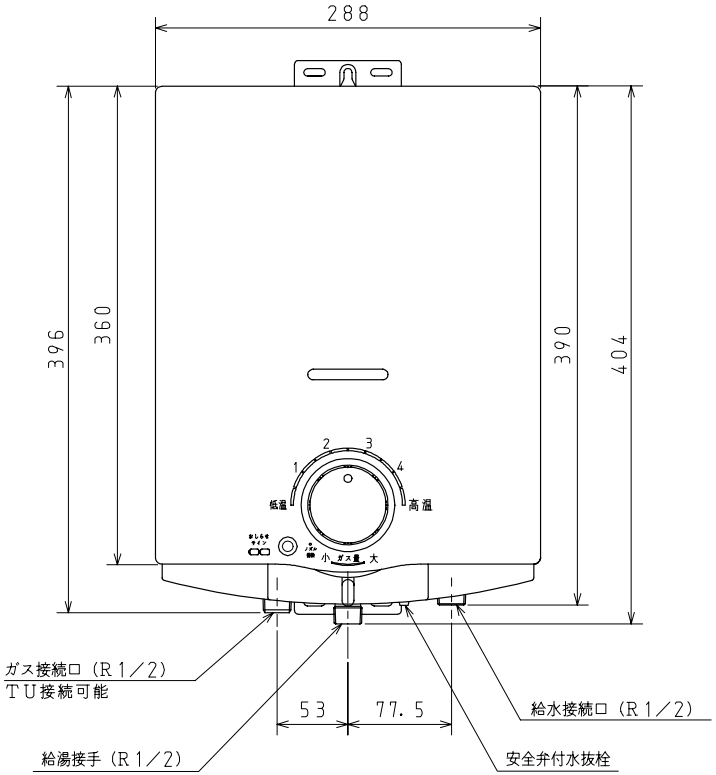

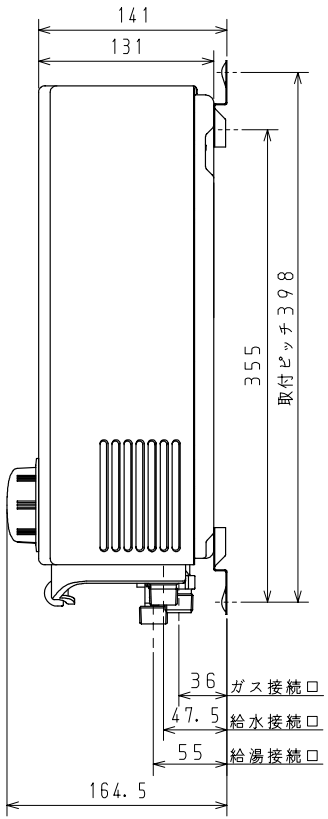

ブラケット図

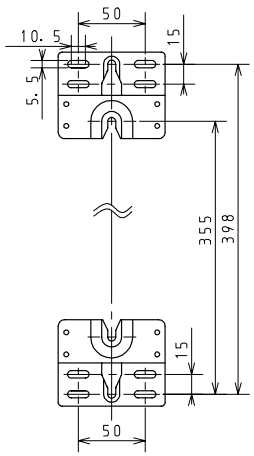

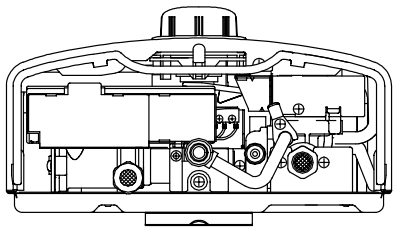

単位：mm

〖仕　様〗

商品名	PA－5FS
型式名	Q1－2－11
給湯方式	先止め式
給排気方式	開放式
外形寸法（mm）	高さ360×幅288×奥行141
質　量（kg）	5．2
ガス消費量（kW）	10．5～5．6
能　力（号）	5．0～2．5（無段階切替）
作動水圧（kPa）	30．0
接続寸法	給水給湯：R1／2（15A） ガス：R1／2（15A）TU接続可能
点火方式	ワンタッチ方式（イグナイター連続放電方式）
安全装置	不完全燃焼防止装置・立消え安全装置 過熱防止装置・過圧防止装置
その他	水量・ガス量安定装置付 消し忘れタイマ・連続スパーク点火（電池式）

水検認証番号　NW1001

※仕様は改良のためお知らせせずに変更することがあります。
又、表数値は、標準ですので、ガス種によって数値が変わることがあります。

品名	ガス湯沸器（先止め式）			商品名	PH－5FS
尺度		図番			
作成日	07．11			株式会社 パロマ	

G31-95600-S