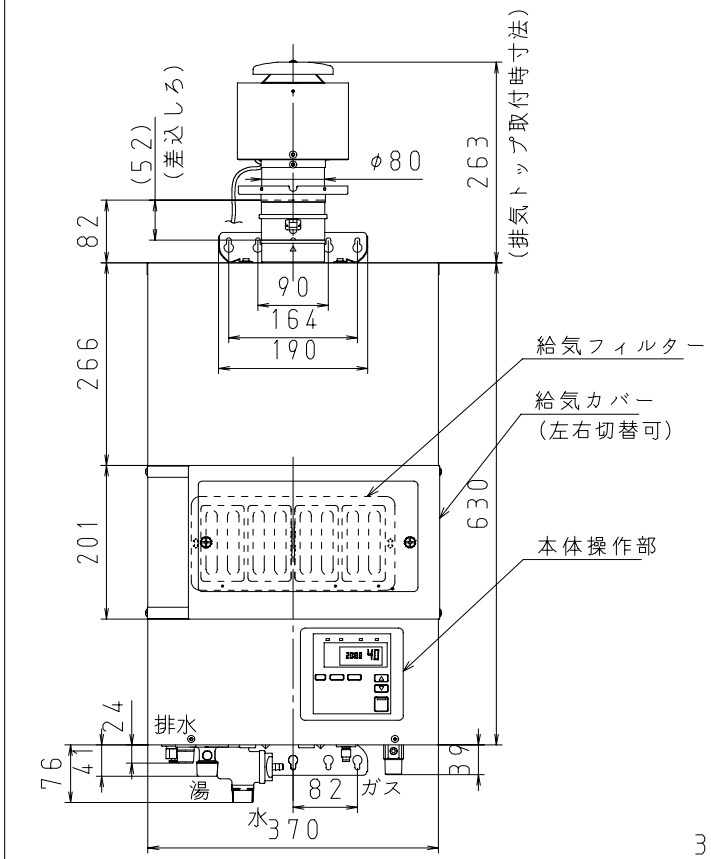

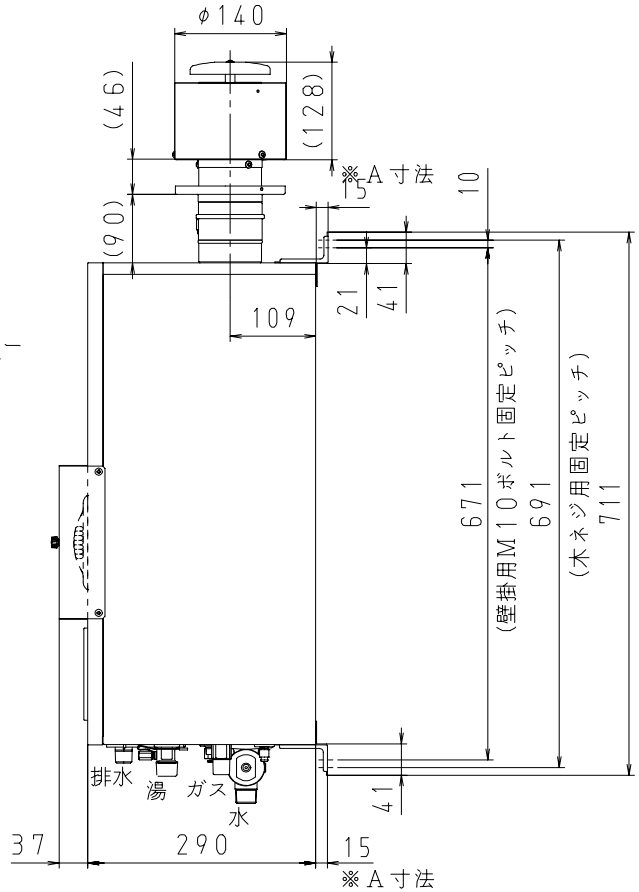

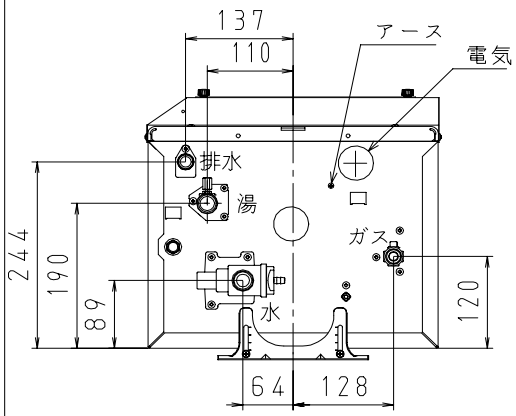

■本体・給気カバー外装仕様

材質	溶融亜鉛メッキ鋼板
	亜鉛付着量　片面45g／m²－両面
塗装	ポリエステル粉体焼付塗装
	50μm以上
外装色	ニューホワイト (近似色：マンセルNO，10Y8．3／0．5、7分ツヤ)

※A寸法：機器の壁面への取付寸法は15～50mmで可変です。
※機器に直結する一次給水配管は、金属管をご使用ください。やむをえず樹脂管を使用する場合は、逆流防止機構（逆止弁等）を設けてください。
※排気延長距離はφ80で2m3曲りまでです。
〔500mm以上の排気延長には別売の排気延長コード（PB－52）が必要です〕

単位：mm

■仕様表

品名		PH－E2400GE	
型式名		PH－E2400GE	
用途		給湯	
設置方式		排気フード対応型・屋内壁掛形	
給排気方式		強制通気	
ガス種類		13A	LP
ガス消費量 kW (kcal/h)	給湯大	44.0 (37,840)	44.0 (3.16kg/h)
	給湯小	5.81 (5,000)	5.81 (0.42kg/h)
点火方式		ダイレクト着火方式	
製品質量		30kg	
機器からの最大出湯量		24ﾘｯﾄﾙ/min〔100kPa (1.0kgf/cm²) 入水温15℃，出湯温40℃時〕	
最低作動流量		3.5ﾘｯﾄﾙ/min	
最低作動水圧		10kPa (0.1kgf/cm²)	
使用水圧（動圧）		100kPa (1.0kgf/cm²)～800kPa (8kgf/cm²)	
給湯能力		41.9～5.23kW (24号～3.0号) 比例	
配管口径	給水・給湯	20A (R3/4) オネジ	
	ガス	15A (R1/2) オネジ	
	ドレン排水	15A (R1/2) オネジ	
	排気筒	外径φ80mm	
電源コード（配線）		VCT（2心）×2m	
電気特性	電源	AC100V (50HZ/60HZ)	
	リモコン	DC24V以下（別売部品）	
	消費電力 無負荷時	4.6W	
	消費電力 給湯燃焼時	76W	
	消費電力 凍結予防時	129W（電気ヒーター）	
騒音値 (dB)		50	
安全装置	空だき防止装置	水量センサー方式	
	ファン回転検出装置	回転検出方式	
	立ち消え安全装置	フレームロッド方式	
	過圧防止安全装置	スプリング方式	
	空だき安全装置	バイメタルスイッチ	
	異常燃焼検出装置	CO センサー	
	漏電安全装置	漏電リレー	
	過熱防止装置	コードヒューズ方式	
	誘導雷保護装置	サージアブソーバ	
	過電流防止装置	ガラス管ヒューズ	
	給気フィルター脱着確認装置	マイクロスイッチ	
	排気温度検出装置	サーミスタ	
給湯温度設定		出荷時：32、35，37～43℃（1℃毎） 45，47，50，55，60，70，75℃ 高温対応時：60，65，70，75，80℃（5段階）	
付属品		取扱説明書、設置工事説明書 壁固定部材一式、 水抜きホース（φ11×1.5m） 排気トップ部	
別売部品		風呂リモコン（FC－500） 排気筒，排気延長コード（PB－52） リモコン取付部材（PB－59） リモコンケーブル（K－2B） アース線（01－93625）	
給水装置認証番号		TW1002	

※仕様は改良のためお知らせせずに変更することがあります。
又、表数値は、標準ですので、ガス種によって数値が変わることがあります。

品名	(24号) 屋内壁掛形FE式 排気フード対応型ガス給湯器	型式	PH－E2400GE
尺度	図番		
更新日	08.09	株式会社 パロマ	

31-91301-S